CPR® S.r.l.
Tecnologia e Qualità

DOMUS MOTORS

ACCESSORI PER CALDAIE CONVENZIONALI

Listino prezzi 01/2019

ACCESSORI PER CALDAIE CONVENZIONALI

Indice

PREMESSA ..... pag. 4

CERTIFICATI ..... pag. 5

Ø **60 -** CURVE IN ALLUMINIO PRESSOFUSO TUBI IN ALLUMINIO ESTRUSO ..... pag. 10

Ø **80 -** CURVE IN ALLUMINIO PRESSOFUSO TUBI IN ALLUMINIO ESTRUSO ..... pag. 11

Ø **100 -** CURVE IN ALLUMINIO PRESSOFUSO TUBI IN ALLUMINIO ESTRUSO ..... pag. 13

SISTEMA COASSIALE ..... pag. 14

ACCESSORI ..... pag. 17

CAMINI A TETTO - TEGOLE ..... pag. 22

ANODI AL MAGNESIO ..... pag. 24

CONDIZIONI GENERALI DI VENDITA ..... pag. 26

Gentile Cliente,

La ringraziamo per la preferenza accordata. Nella speranza che continuerà a mantenere e migliorare i rapporti commerciali. La informiamo che i prodotti C.P.R. S.r.l. sono conformi a queste normative

UNI EN 1856-1: 2009 **UNI EN 1856-2: 2009**

I prodotti C.P.R. sono realizzati a regola d'arte e sono perfetti per l'installazione in conformità alle seguenti normative

UUNI 7129	**UNI 9615-1**	**UNI 9615-2**
UNI 10640	**UNI 10641**	**UNI 10845**
UNI 11071	**UNI 13384-1**	**13384-2**

Il sistema C.P.R. S.r.l. è diretto al miglioramento qualitativo aziendale ed è GARANTITO. A conferma C.P.R. S.r.l. vanta la Certificazione del Sistema Qualità in conformità alla norma UNI EN ISO 9001 : 2015.

ISTITUTO GIORDANO

CERTIFICATO SISTEMA DI GESTIONE QUALITÀ

QUALITY MANAGEMENT SYSTEM CERTIFICATE

Certificate No. **2915** *Rev.02 R1*

Si attesta che
This is to certify that

IL SISTEMA DI GESTIONE PER LA QUALITÀ DI
THE QUALITY MANAGEMENT SYSTEM OF

C.P.R.

COMPONENTI PER RISCALDAMENTO S.r.l.

via Ferruccio Parri, 166 - Torre Del Moro - 47522 Cesena (FC) - Italia

UNITÀ OPERATIVA
OPERATIVE UNIT

Sede: ***via Ferruccio Parri, 166 - Torre Del Moro - 47522 Cesena (FC) - Italia***

È CONFORME AI REQUISITI DELLA NORMA
COMPLIES WITH REQUIREMENTS OF THE STANDARD

UNI EN ISO 9001:2015

Questa certificazione è valida per il seguente campo applicativo:
This certificate is valid for the following scope:

Immissione in commercio a proprio marchio di articoli per fumisteria e canne fumarie.
Commercializzazione di articoli per il condizionamento.

SETTORE IAF DI ACCREDITAMENTO: ***17, 29***
IAF accreditation sector: ***17, 29***

Luogo e data prima emissione
Place and date of first issue
Bellaria-Igea Marina - Italia,
21/12/2000
Data di scadenza
Date of expiry
20/12/2018

ACCREDIA
L'ENTE ITALIANO DI ACCREDITAMENTO

NQQ N° 0017 A

Membro di MLA EA per gli schemi di accreditamento NQQ, SGA, PRD, PRS, ISP, GHG, LAB, LAT e FTP, di MLA IAF per gli schemi di accreditamento QQ, EQ, EC, FSM, PRD e PRS e di MRA ILAC per gli schemi di accreditamento LAB, MED, LAT e ISP

Signatory of EA MLA for the accreditation schemes QMS, EMS, PRD, PRS, INSP, GHG, FS, CL and PTP, of IAF MLA for the accreditation schemes QMS, EMS, ISMS, PERS, PRD and PRS and of ILAC MRA for the accreditation schemes TL, ML, CL and PROF

Luogo e data di modifica
Place and modification date
Bellaria-Igea Marina - Italia,
21/06/2018
L'Amministratore Delegato
(Dott. Arch. Sara Lorenza Giordano)

Firmato digitalmente da SARA LORENZA GIORDANO

L'originale del presente documento è costituito da un documento informatico con apposta firma digitale ai sensi del DPR 513/97.
The original of this document consists of an electronic document with a digital signature affixed pursuant to Presidential Decree 513/97.
Il presente certificato è soggetto al rispetto del regolamento dell'Istituto Giordano per la certificazione di sistemi di gestione di organizzazioni
This certificate implies fulfilment of Istituto Giordano regulation for the certification of the organization's management systems
Per informazioni puntuali e aggiornate circa eventuali variazioni intervenute nello stato della certificazione di cui al presente certificato, si prega di contattare i n. telefonici +39-0541 343030 / 322285 oppure l'indirizzo e-mail infocsg@giordano.it. / For precise and up-to-date information on possible changes in the status of the certification referred to in this certificate, please phone to the numbers +39 0541 343030 / 322285 or e-mail to the address infocsg@giordano.it.

1° Audit di Sorveglianza
ISTITUTO GIORDANO
FIRMATO DIGITALMENTE DA:
SARA LORENZA GIORDANO

La validità del presente certificato è subordinata all'esito positivo degli audit di sorveglianza previsti contrattualmente e all'apposizione della firma di convalida.
The validity of this Certificate depends on the positive results of the surveillance audits as foreseen by the contract and on the appointment of the validation signature.

2° Audit di Sorveglianza
ISTITUTO GIORDANO
FIRMATO DIGITALMENTE DA:
SARA LORENZA GIORDANO

ISTITUTO GIORDANO S.p.A. - Via Gioacchino Rossini, 2 - 47814 Bellaria-Igea Marina (RN) - Italia
www.giordano.it - info@giordano.it - PEC: ist-giordano@legalmail.it - tel . +39/0541/343030

ISTITUTO GIORDANO

CE ORGANISMO NOTIFICATO N. 0407

CERTIFICATO DI CONFORMITÀ DEL CONTROLLO DELLA PRODUZIONE IN FABBRICA

0407-CPR-028 (IG-031-2005)

In conformità al Regolamento 305/2011/UE del Parlamento Europeo e del Consiglio del 9 marzo 2011 (Regolamento Prodotti da Costruzione o CPR), questo certificato si applica ai prodotti da costruzione

CAMINI METALLICI, CONDOTTI FUMARI E CANALI DA FUMO.

identificati come indicato in allegato

immessi sul mercato da

C.P.R. COMPONENTI PER RISCALDAMENTO S.r.l.

Via Ferruccio Parri, 166 - 47522 Torre del Moro - Cesena (FC) - Italia

e prodotti nello stabilimento

Via Ferruccio Parri, 166 - 47522 Torre del Moro - Cesena (FC) - Italia

Questo certificato attesta che tutte le disposizioni riguardanti la valutazione e la verifica della costanza della prestazione descritte nell'allegato ZA delle norme

EN 1856-1:2009; EN 1856-2:2009

nell'ambito del sistema 2+ sono applicate e che

il controllo della produzione in fabbrica soddisfa tutti i requisiti prescritti di cui sopra.

Il presente certificato è stato emesso la prima volta in data 31/03/2005 e rimarrà valido sino a che le norme armonizzate rimangano valide o le condizioni di produzione in fabbrica o il suo controllo di produzione non subiscano modifiche significative.

Bellaria-Igea Marina - Italia, 12/06/2018

Revisione n. 7 [1]

Il Direttore Tecnico della Sezione CPD

(Dott. Ing. Giuseppe Persano Adorno)

L'Amministratore Delegato
(Dott. Arch. Sara Lorenza Giordano)

Firmato digitalmente da SARA LORENZA GIORDANO

L'originale del presente documento è costituito da un documento informatico, firmato digitalmente ai sensi della Legislazione Italiana applicabile.

Foglio 1 di 3

ISTITUTO GIORDANO S.p.A. - Via Gioacchino Rossini, 2 - 47814 Bellaria-Igea Marina (RN) - Italia
www.giordano.it - info@giordano.it - PEC: ist-giordano@legalmail.it - tel. +39/0541/343030

ISTITUTO GIORDANO

ORGANISMO NOTIFICATO CE N. 0407

ALLEGATO AL CERTIFICATO
0407-CPR-028 (IG-031-2005)
Revisione n. 7 del 12/06/2018

DENOMINAZIONE DESCRIZIONE	TIPOLOGIA	DESIGNAZIONE
LINE SLIM Camino a doppia parete metallica isolato con fibra isolante per alte temperature a bassa biopersistenza di spessore 10 mm, parete interna in acciaio inox AISI 316L (1.4404) di spessore 0,4 mm e parete esterna in acciaio inox o rame Range diametri interni: 80 ÷ 300 mm	con guarnizioni	Sistema di camino EN 1856-1 - T160-P1-W-V2-L50040-O(30)
	senza guarnizioni	Sistema di camino EN 1856-1 - T450-N1-D-V2-L50040-G(150)
LINE 30 Camino a doppia parete metallica isolato con fibra isolante per alte temperature a bassa biopersistenza di spessore 30 mm, parete interna in acciaio inox AISI 316L (1.4404) di spessore 0,4 mm e parete esterna in acciaio inox o rame Range diametri interni: 80 ÷ 300 mm	con guarnizioni	Sistema di camino EN 1856-1 - T160-P2-W-V2-L50040-O(30)
	senza guarnizioni	Sistema di camino EN 1856-1 - T600-N1-D-V2-L50040-G(80)
LINE 50 Camino a doppia parete metallica isolato con fibra isolante per alte temperature a bassa biopersistenza di spessore 50 mm, parete interna in acciaio inox AISI 316L (1.4404) di spessore 0,5 mm e parete esterna in acciaio inox o rame Range diametri interni con parete esterna in acciaio: 250 ÷ 700 mm Range diametri interni con parete esterna in rame: 250 ÷ 300 mm	senza guarnizioni	Sistema di camino EN 1856-1 - T600-N1-D-V2-L50050-G(50)
LINE ALLUMINIO Canale da fumo in alluminio verniciato bianco o naturale con guarnizione siliconica Range diametri interni: 60 ÷ 100 mm	sistema classico	Canale da fumo EN 1856-2 - T200-P1-W-Vm-L13150-O(100)M
	sistema green line	Canale da fumo EN 1856-2 - T200-P1-W-Vm-L13100-O(100)M

Foglio 2 di 3

ISTITUTO GIORDANO S.p.A. - Via Gioacchino Rossini, 2 - 47814 Bellaria-Igea Marina (RN) - Italia
www.giordano.it - info@giordano.it - PEC: ist-giordano@legalmail.it - tel. +39/0541/343030

CPR	DICHIARAZIONE DI PRESTAZIONE in accordo al regolamento (UE) 305/2011	N°: 001- LINE ALLUMINIO

		Linea di Prodotto:	LINE ALLUMINIO		
1.	Codice di identificazione unico del prodotto-tipo:	LINE ALLUMINIO			
2.	Elemento di identificazione del prodotto da costruzione:	Su tutti i prodotti è apposta una etichetta contenente: **Codice Prodotto –Linea Prodotto -Nome commerciale prodotto – Designazione secondo la norma**			
3.	Uso previsto del prodotto da costruzione:	**Canale da fumo in alluminio verniciato bianco o naturale con guarnizione siliconica.**		**Conformemente a:**	**1856 – 2 /2009**
4.	Nome e indirizzo del fabbricante:	**CPR Componenti per Riscaldamento S.r.l.** **Via Ferruccio Parri, 166 47522 Torre del Moro - Cesena (FC)** **Telefono +39 0547.96605 Fax +39 0547.96815 e-mail: cpr@cpr-srl.com**			
5.					
6.	Sistema di valutazione e verifica della costanza della prestazione del prodotto da costruzione:			**System 2+**	
7.	Norme armonizzate:	**EN 1856-2 :2009**	Nome e numero Organismo notificato:	**ISTITUTO GIORDANO S.p.a.**	N° **CE 0407**

L'Organismo notificato ha effettuato l'ispezione iniziale dello stabilimento di produzione ed il controllo di produzione in fabbrica. Svolge la sorveglianza continua per il mantenimento della certificazione del controllo di produzione il fabbrica (FPC) secondo il sistema **2+**

L'Organismo ha rilasciato un certificato di conformità del controllo di produzione in fabbrica **N° 0407 –CPD- 028 (IG -031-2005)** in prima emissione data: **31/03/2005**

8.

9. **Prestazione dichiarata:**

Caratteristiche essenziali	*Prestazione*		*Norma tecnica armonizzata*
Designazione del prodotto:	**LINE ALLUMINIO** **Canale da fumo T200 P1 W Vm L13150-O(100)M sistema classico** **Canale da fumo T200 P1 W Vm L13100-O(100)M sistema green line**		**UNI EN 1856-2:2009**
Campo di Applicazione:	**canale da fumo in depressione o con pressione positiva max 200 Pa**		
Condizioni di funzionamento:	**(con guarnizione siliconica) fumi secchi e umidi in depressione/pressione max 200 Pa**		
Temperatura di esercizio:	**fino a 200°C con funzionamento a secco e umido (con guarnizione siliconica)**		
Resistenza alla pressione:	**tenuta ai gas fino a 200 Pa (P1) con guarnizione siliconica**		
Combustibili ammessi:	**liquidi e gassosi (con guarnizione siliconica)**		
Posizionamento:	**interno**		
Resistenza termica:	**NDP (nessuna prestazione determinata)**		
Tenuta ai gas:	**classe P1 (con guarnizione siliconica),** **classe N1 (senza guarnizione siliconica)**		
Resistenza al calore e all'incendio della fuliggine:	**Classe di temperatura T200 - distanza dai materiali combustibili 100 mm (O100) con guarnizione siliconica ;**		
Resistenza di Compressione:	**NDP (nessuna prestazione determinata)**		
Sostanze pericolose :	**Assenti**		
Resistenza alla condensa:	**W (con guarnizione siliconica)**		
Resistenza alla penetrazione della condensa:	**Classe di resistenza alla condensa W (per condotti non provvisti di isolamento esterno; Uso ad umido.**		
Resistente alla diffusione del vapor d'acqua:	**NO**		
Resistenza alle sollecitazioni laterali su elementi in orientamento non verticali:	**distanza massima fra supporti per applicazioni orizzontali (90°) 1,9 m**		
Resistenza al carico del vento:			
Tipo materiale:	**Elementi lineari**	**Materiale : EN AW – 6060 Spessore: 1,5 mm** **Materiale : EN AW – 6060 Spessore: 1 mm**	
	Curve ed accessori	**Materiale : EN AB – 46100 Spessore: 1,5 mm** **Materiale : EN AB – 46100 Spessore: 1,5 mm**	

10. **La prestazione del prodotto di cui ai punti 1 e 2 è conforme alla prestazione dichiarata di cui al punto 9.**
Si rilascia la presente dichiarazione di prestazione sotto la responsabilità esclusiva del fabbricante di cui al punto 4.
Firmato a nome e per conto del fabbricante

PAOLO FARNETI **che ricopre la funzione di:** ***Legale Rappresentante e Responsabile FPC*** *(Paolo Farneti)* *firma*

Cesena (FC): **12/06/2018**

CURVE IN ALLUMINIO PRESSOFUSO E TUBI IN ALLUMINIO ESTRUSO

∅ 60
∅ 80
∅ 100

CURVE IN ALLUMINIO PRESSOFUSO con BICCHIERE e GUARNIZIONE

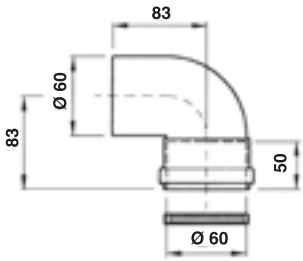

CURVA 90° MASCHIO - FEMMINA BIANCA

CODICE	MISURE	CONFEZIONE	PREZZO €
1A	Ø 60	PZ. 10	19,86

CURVA 90° MASCHIO - FEMMINA IN ALLUMUNIO NATURALE

CODICE	MISURE	CONFEZIONE	PREZZO €
1AN	Ø 60	PZ. 10	18,27

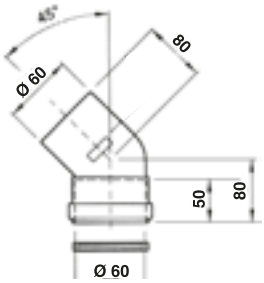

CURVA 45° MASCHIO - FEMMINA BIANCA

CODICE	MISURE	CONFEZIONE	PREZZO €
2A	Ø 60	PZ. 10	19,86

CURVA 45° MASCHIO - FEMMINA IN ALLUMUNIO NATURALE

CODICE	MISURE	CONFEZIONE	PREZZO €
2AN	Ø 60	PZ. 10	18,27

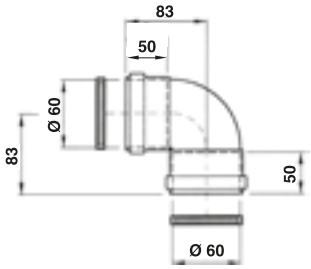

CURVA 90° FEMMINA - FEMMINA BIANCA *(solo aspirazione aria)*

CODICE	MISURE	CONFEZIONE	PREZZO €
3A	Ø 60	PZ. 10	21,45

CURVA 90° FEMMINA - FEMMINA IN ALLUMUNIO NATURALE *(solo aspirazione aria)*

CODICE	MISURE	CONFEZIONE	PREZZO €
3AN	Ø 60	PZ. 10	19,86

CURVE LARGO RAGGIO IN ALLUMINIO PRESSOFUSO con BICCHIERE e GUARNIZIONE

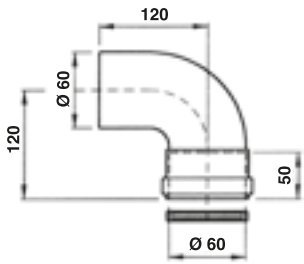

CURVA 90° MASCHIO - FEMMINA BIANCA

CODICE	MISURE	CONFEZIONE	PREZZO €
61A	Ø 60	PZ. 10	22,23

CURVA 90° MASCHIO - FEMMINA IN ALLUMUNIO NATURALE

CODICE	MISURE	CONFEZIONE	PREZZO €
61AN	Ø 60	PZ. 10	20,65

TUBI IN ALLUMINIO ESTRUSO con BICCHIERE e GUARNIZIONE

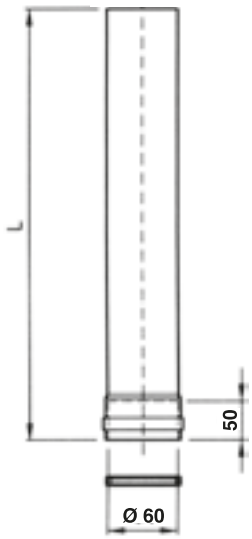

TUBO Ø 60 BIANCO SPESSORE 1,5 mm

CODICE	MISURE	CONFEZIONE	PREZZO €
6A	Ø 60 X 250	PZ. 40	11,16
7A	Ø 60 X 500	PZ. 20	17,27
8A	Ø 60 X 1000	PZ. 20	28,36
10A	Ø 60 X 2000	PZ. 15	59,71

TUBO Ø 60 IN ALLUMINIO NATURALE SPESSORE 1,5 mm

CODICE	MISURE	CONFEZIONE	PREZZO €
6AN	Ø 60 X 250	PZ. 40	9,70
7AN	Ø 60 X 500	PZ. 20	14,28
8AN	Ø 60 X 1000	PZ. 20	23,18
10AN	Ø 60 X 2000	PZ. 15	41,57

CURVE IN ALLUMINIO PRESSOFUSO
TUBI IN ALLUMINIO ESTRUSO

Ø 80

CURVE LARGO RAGGIO IN ALLUMINIO PRESSOFUSO con BICCHIERE e GUARNIZIONE

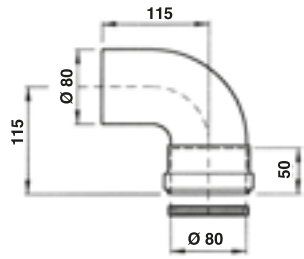

CURVA 90° MASCHIO - FEMMINA BIANCA

CODICE	MISURE	CONFEZIONE	PREZZO €
61B	Ø 80	PZ. 21	19,57

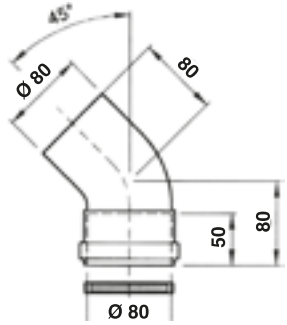

CURVA 45° MASCHIO - FEMMINA BIANCA

CODICE	MISURE	CONFEZIONE	PREZZO €
62B	Ø 80	PZ. 20	19,57

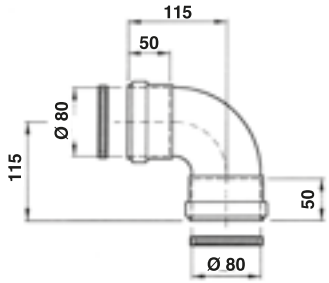

CURVA 90° FEMMINA - FEMMINA BIANCA *(solo aspirazione aria)*

CODICE	MISURE	CONFEZIONE	PREZZO €
63B	Ø 80	PZ. 21	22,63

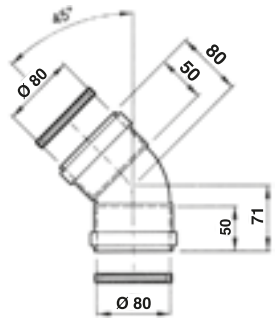

CURVA 45° FEMMINA - FEMMINA BIANCA *(solo aspirazione aria)*

CODICE	MISURE	CONFEZIONE	PREZZO €
64B	Ø 80	PZ. 20	22,63

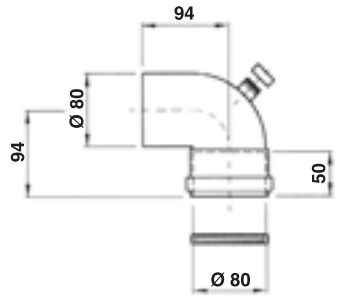

CURVA 90° MASCHIO - FEMMINA BIANCA CON ISPEZIONE

CODICE	MISURE	CONFEZIONE	PREZZO €
5B	Ø 80	PZ. 27	22,52

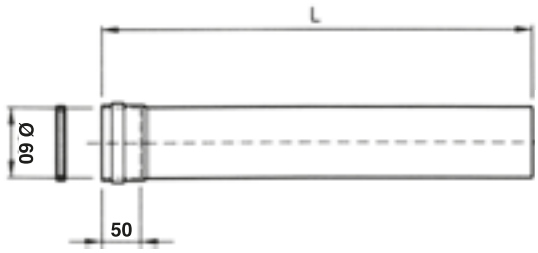

TUBO Ø 80 BIANCO SPESSORE 1,5 mm

CODICE	MISURE	CONFEZIONE	PREZZO €
6B	Ø 80 X 250	PZ. 24	15,82
7B	Ø 80 X 500	PZ. 12	20,87
8B	Ø 80 X 1000	PZ. 12	34,20
9B	Ø 80 X 1500	PZ. 08	52,09
10B	Ø 80 X 2000	PZ. 08	67,23
11B	Ø 80 X 2500	PZ. 08	82,59
12B	Ø 80 X 250 C/ISP	PZ. 22	23,14

TUBI IN ALLUMINIO ESTRUSO con BICCHIERE e GUARNIZIONE

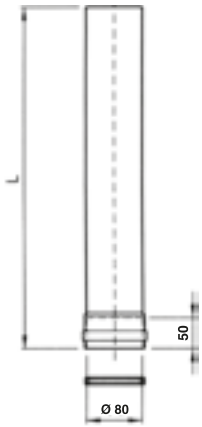

GREEN LINE

TUBO Ø 80 BIANCO SPESSORE 1 mm

CODICE	MISURE	CONFEZIONE	PREZZO €
6B1	Ø 80 X 250	PZ. 24	12,69
7B1	Ø 80 X 500	PZ. 12	18,95
8B1	Ø 80 X 1000	PZ. 12	26,52
9B1	Ø 80 X 1500	PZ. 08	39,29
10B1	Ø 80 X 2000	PZ. 08	53,41
11B1	Ø 80 X 2500	PZ. 08	71,23

CURVE IN ALLUMINIO PRESSOFUSO con BICCHIERE e GUARNIZIONE

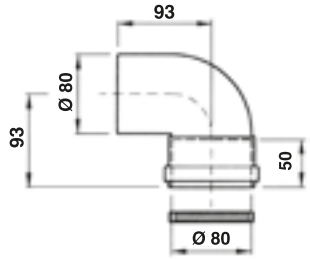

CURVA 87° MASCHIO - FEMMINA BIANCA

CODICE	MISURE	CONFEZIONE	PREZZO €
1BG	Ø 80	PZ. 27	14,48

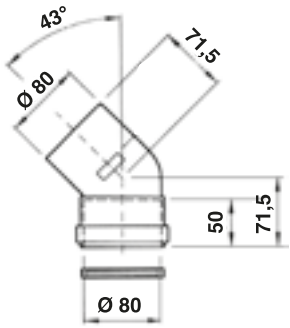

CURVA 43° MASCHIO - FEMMINA BIANCA

CODICE	MISURE	CONFEZIONE	PREZZO €
2BG	Ø 80	PZ. 30	14,48

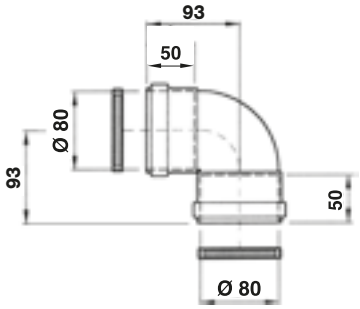

CURVA 87° FEMMINA - FEMMINA BIANCA

CODICE	MISURE	CONFEZIONE	PREZZO €
3BG	Ø 80	PZ. 27	17,33

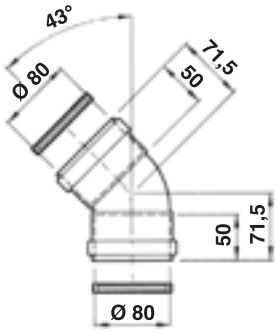

CURVA 43° FEMMINA - FEMMINA BIANCA *(solo aspirazione aria)*

CODICE	MISURE	CONFEZIONE	PREZZO €
4BG	Ø 80	PZ. 30	17,33

CURVE IN ALLUMINIO PRESSOFUSO con BICCHIERE e GUARNIZIONE

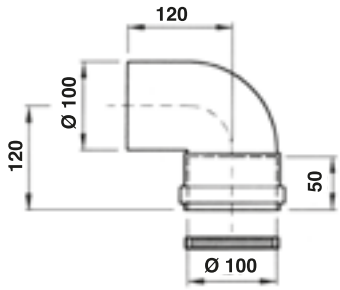

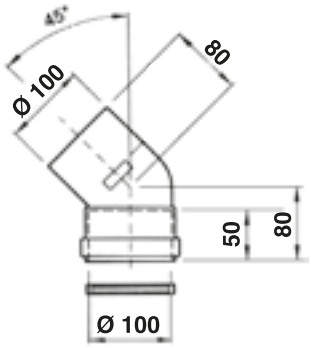

CURVA 90° MASCHIO - FEMMINA BIANCA

CODICE	MISURE	CONFEZIONE	PREZZO €
1C	Ø 100	PZ. 6	34,04

CURVA 90° MASCHIO - FEMMINA IN ALLUMINIO NATURALE

CODICE	MISURE	CONFEZIONE	PREZZO €
1CN	Ø 100	PZ. 6	32,53

CURVA 45° MASCHIO - FEMMINA BIANCA

CODICE	MISURE	CONFEZIONE	PREZZO €
2C	Ø 100	PZ. 6	34,04

CURVA 45° MASCHIO - FEMMINA IN ALLUMINIO NATURALE

CODICE	MISURE	CONFEZIONE	PREZZO €
2CN	Ø 100	PZ. 6	32,53

TUBI IN ALLUMINIO ESTRUSO con BICCHIERE e GUARNIZIONE

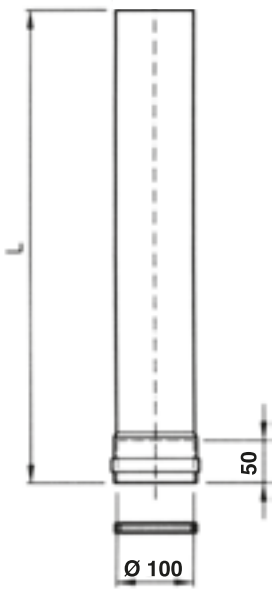

TUBO Ø 100 BIANCO SPESSORE 1,2 mm

CODICE	MISURE	CONFEZIONE	PREZZO €
6C	Ø 100 X 250	PZ. 6	16,94
7C	Ø 100 X 500	PZ. 12	28,16
8C	Ø 100 X 1000	PZ. 6	50,15
10C	Ø 100 X 2000	PZ. 4	93,77

SISTEMA COASSIALE

CURVE - PROLUNGHE - ATTACCHI - KIT 60/100 UNIVERSALI

CURVE COASSIALI 60/100 PRESSOFUSE

CURVA COASSIALE 60/100 90° BIANCA con ISPEZIONE

CODICE	MISURE	CONFEZIONE	PREZZO €
13AP	Ø 60/100 90°	PZ. 1	83,03

ELEMENTI COMPOSIZIONE ARTICOLO:
CURVA COASSIALE 60/100 A 90° con ISPEZIONE - GUARNIZIONI Ø 60 e Ø 100 - MOLLE DI CENTRAGGIO

CURVA COASSIALE 60/100 90° BIANCA

CODICE	MISURE	CONFEZIONE	PREZZO €
13BP	Ø 60/100 90°	PZ. 1	51,08

ELEMENTI COMPOSIZIONE ARTICOLO:
CURVA COASSIALE 60/100 A 90° - GUARNIZIONI Ø 60 e Ø 100 - MOLLE DI CENTRAGGIO

CURVA COASSIALE 60/100 45° BIANCA

CODICE	MISURE	CONFEZIONE	PREZZO €
14BP	Ø 60/100 45°	PZ. 1	51,08

ELEMENTI COMPOSIZIONE ARTICOLO:
CURVA COASSIALE 60/100 A 45° - GUARNIZIONI Ø 60 e Ø 100 - MOLLE DI CENTRAGGIO

CURVA COASSIALE 60/100 90° BIANCA con FLANGIA

CODICE	MISURE	CONFEZIONE	PREZZO €
15BPF	Ø 60/100 90°	PZ. 1	71,65

ELEMENTI COMPOSIZIONE ARTICOLO:
CURVA COASSIALE 60/100 A 90° con FLANGIA GIREVOLE
GUARNIZIONI Ø 60 e Ø 100 - MOLLE DI CENTRAGGIO

CURVA COASSIALE 60/100 90° BIANCA con FLANGIA e ISPEZIONE

CODICE	MISURE	CONFEZIONE	PREZZO €
16BPF	Ø 60/100 90°	PZ. 1	103,46

ELEMENTI COMPOSIZIONE ARTICOLO:
CURVA COASSIALE 60/100 A 90° con ISPEZIONE - con FLANGIA GIREVOLE
GUARNIZIONI Ø 60 e Ø 100 - MOLLE DI CENTRAGGIO

PROLUNGHE COASSIALI 60/100

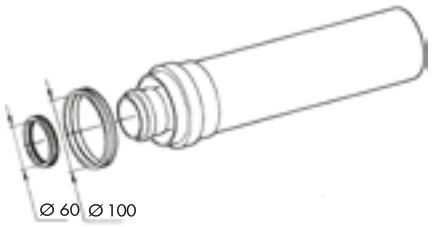

PROLUNGA COASSIALE 60/100 con BICCHIERE e GUARNIZIONE

CODICE	MISURE	CONFEZIONE	PREZZO €
21AB	Ø 60/100 X 500	PZ. 1	50,15
21BB	Ø 60/100 X 1000	PZ. 1	82,56
21DB	Ø 60/100 X 2000	PZ. 1	144,90

PROLUNGA COASSIALE 60/100 con TERMINALE PRESSOFUSO

CODICE	MISURE	CONFEZIONE	PREZZO €
23BP	Ø 60/100 X 500	PZ. 1	45,53
23DP	Ø 60/100 X 1000	PZ. 1	65,81
23EP	Ø 60/100 X 2000	PZ. 1	114,06

ATTACCHI COASSIALI 60/100 - 80/100

ATTACCO COASSIALE 80/100 BIANCO con FLANGIA e PRESE ARIA

CODICE	MISURE	CONFEZIONE	PREZZO €
19B/SD	Ø 80/100	PZ. 1	58,95
19B/SD 1	Ø 80/100	PZ. 1	61,91

ADATTABILE SAUNIER DUVAL

ATTACCO COASSIALE 60/100 BIANCO con FLANGIA e ISPEZIONE

CODICE	MISURE	CONFEZIONE	PREZZO €
19B	Ø 60/100	PZ. 1	86,07

ELEMENTI COMPOSIZIONE ARTICOLO:
TRONCHETTO COASSIALE con FLANGIA - con ISPEZIONE - GUARNIZIONE - ORING - VITI

ATTACCO COASSIALE 60/100 BIANCO con FLANGIA

CODICE	MISURE	CONFEZIONE	PREZZO €
20B/1	Ø 60/100	PZ. 1	52,16

ADATTABILE IMMERGAS

KIT COASSIALI 60/100 UNIVERSALI

(ogni articolo è imballato in scatola di cartone con adesivo identificativo)

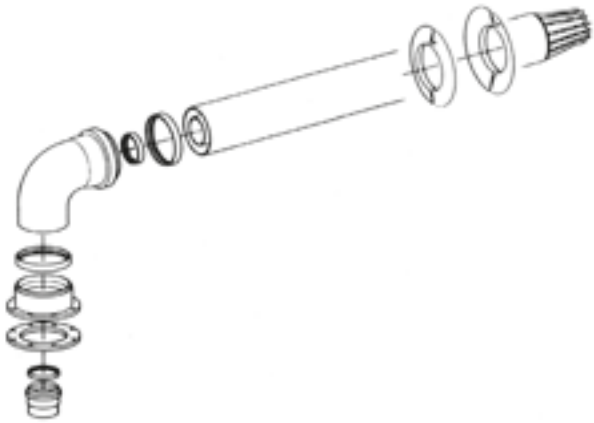

KIT COASSIALE 60/100 UNIVERSALE

CODICE	MISURE	CONFEZIONE	PREZZO €
42APF	Ø 60/100 X 500	PZ. 1	120,10
42CPF	Ø 60/100 X 1000	PZ. 1	138,89

ELEMENTI COMPOSIZIONE ARTICOLO:
CURVA COASSIALE Ø 60/100 A 90° PRESSOFUSA - TUBO COASSIALE Ø 60/100 IN ALLUMINIO ESTRUSO
FLANGIA Ø 125 PRESSOFUSA - TERMINALE Ø 60/100 PRESSOFUSO - ROSONI IN EPDM
TRONCHETTO Ø 60 - GUARNIZIONI IN SILICONE

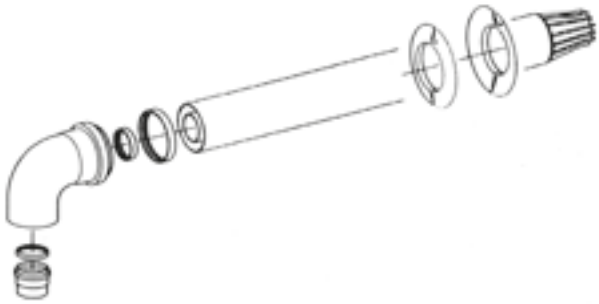

KIT COASSIALE 60/100 UNIVERSALE

CODICE	MISURE	CONFEZIONE	PREZZO €
42AP	Ø 60/100 X 500	PZ. 1	107,94
42CP	Ø 60/100 X 1000	PZ. 1	127,44

ELEMENTI COMPOSIZIONE ARTICOLO:
CURVA COASSIALE Ø 60/100 A 90° PRESSOFUSA - TUBO COASSIALE Ø 60/100 IN ALLUMINIO ESTRUSO TERMINALE Ø 60/100 PRESSOFUSO
ROSONI IN EPDM - TRONCHETTO Ø 60 - GUARNIZIONI IN SILICONE

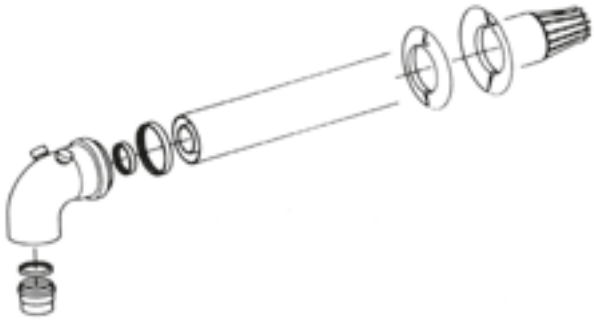

KIT COASSIALE 60/100 UNIVERSALE con ISPEZIONE

CODICE	MISURE	CONFEZIONE	PREZZO €
43APF	Ø 60/100 X 500	PZ. 1	139,68
43CPF	Ø 60/100 X 1000	PZ. 1	159,32

ELEMENTI COMPOSIZIONE ARTICOLO:
CURVA COASSIALE Ø 60/100 A 90° PRESSOFUSA - TUBO COASSIALE Ø 60/100 IN ALLUMINIO ESTRUSO FLANGIA
Ø 125 PRESSOFUSA - TERMINALE Ø 60/100 PRESSOFUSO - ROSONI IN EPDM
TRONCHETTO Ø 60 - GUARNIZIONI IN SILICONE - KIT ISPEZIONE

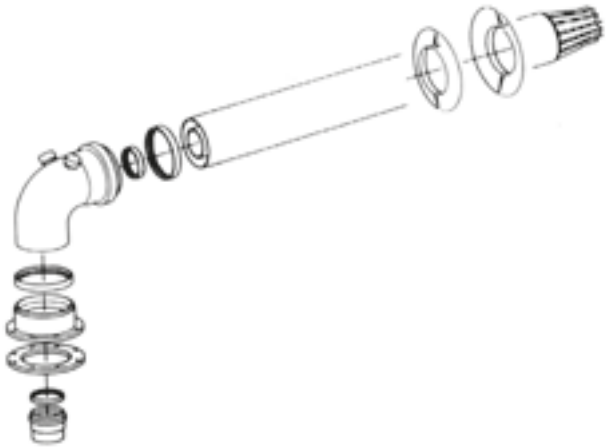

KIT COASSIALE 60/100 UNIVERSALE con ISPEZIONE

CODICE	MISURE	CONFEZIONE	PREZZO €
43AP	Ø 60/100 X 500	PZ. 1	129,08
43CP	Ø 60/100 X 1000	PZ. 1	147,05

ELEMENTI COMPOSIZIONE ARTICOLO:
CURVA COASSIALE Ø 60/100 A 90° PRESSOFUSA - TUBO COASSIALE Ø 60/100 IN ALLUMINIO ESTRUSO
TERMINALE Ø 60/100 PRESSOFUSO - ROSONI IN EPDM - TRONCHETTO Ø 60
GUARNIZIONI IN SILICONE - KIT ISPEZIONE

ACCESSORI

KIT CONDOTTI SEPARATI 80/80

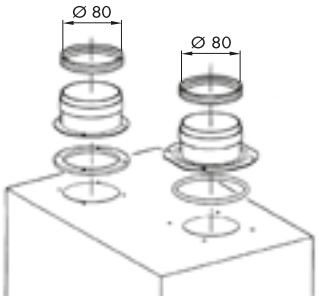

KIT CONDOTTI SEPARATI

CODICE	MISURE	CONFEZIONE	PREZZO €
8-8/1	Ø 80	PZ. 5	40,04

ADATTABILE IMMERGAS

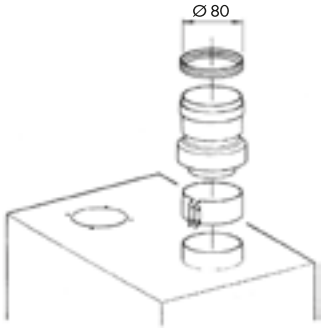

KIT CONDOTTI SEPARATI

CODICE	MISURE	CONFEZIONE	PREZZO €
8-8/3	Ø 80	PZ. 5	37,53

ADATTABILE ARISTON - SIMAT

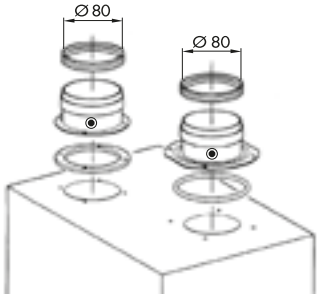

KIT CONDOTTI SEPARATI

CODICE	MISURE	CONFEZIONE	PREZZO €
8-8/6 ISP	Ø 80 CON ISPEZIONE	PZ. 5	49,11

TERMINALI - GRIGLIE - FLANGE IN ALLUMINIO PRESSOFUSO

FLANGIA Ø 100 PRESSOFUSA con GUARNIZIONI

CODICE	MISURE	CONFEZIONE	PREZZO €
FL125	Ø 100 / 125	PZ. 10	15,38
FL135	Ø 100 / 135	PZ. 10	16,01

GRIGLIA DI ASPIRAZIONE PRESSOFUSA

CODICE	MISURE	CONFEZIONE	PREZZO €
38P	Ø 80	PZ. 10	8,74

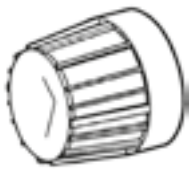

TERMINALE SCARICO PRESSOFUSO

CODICE	MISURE	CONFEZIONE	PREZZO €
37P	Ø 80	PZ. 10	11,36

TERMINALE SCARICO COASSIALE PRESSOFUSO

CODICE	MISURE	CONFEZIONE	PREZZO €
37EP	Ø 60/100	PZ. 10	10,73

TERMINALI INOX - GRIGLIE NYLON/INOX

TERMINALE COASSIALE ASPIRAZIONE - SCARICO INOX

CODICE	MISURE	CONFEZIONE	PREZZO €
37E	∅ 60/100 H 140	PZ. 10	25,49

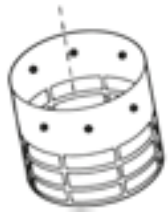

TERMINALE SCARICO ANTIVENTO INOX

CODICE	MISURE	CONFEZIONE	PREZZO €
37H	∅ 60	PZ. 10	10,51
37I	∅ 80	PZ. 10	11,36
37L	∅ 100	PZ. 10	13,14

TERMINALE A TETTO ANTIVENTO (aspirazione aria)

CODICE	MISURE	CONFEZIONE	PREZZO €
37B	∅ 80	PZ. 1	39,55

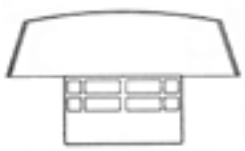

TERMINALE A TETTO INOX

CODICE	MISURE	CONFEZIONE	PREZZO €
CC060I	∅ 60	PZ. 1	29,00
CC080I	∅ 80	PZ. 1	30,50
CC100I	∅ 100	PZ. 1	32,00

GRIGLIA DI ASPIRAZIONE NYLON

CODICE	MISURE	CONFEZIONE	PREZZO €
39N	∅ 80	PZ. 10	6,16

GRIGLIA DI ASPIRAZIONE INOX

CODICE	MISURE	CONFEZIONE	PREZZO €
38H	∅ 60	PZ. 10	10,51
38I	∅ 80	PZ. 10	11,36
38L	∅ 100	PZ. 10	12,24

RACCORDI - TRONCHETTO - RIDUZIONI

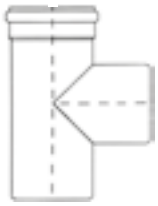

RACCORDO A T IN ALLUMINIO BIANCO con BICCHIERE e GUARNIZIONE

CODICE	MISURE	CONFEZIONE	PREZZO €
48B	Ø 80 M-M-F	PZ. 10	33,29

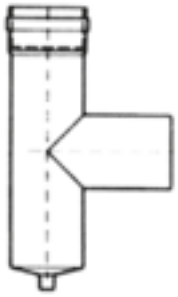

RACCORDO A T IN ALLUMINIO BIANCO con BICCHIERE - GUARNIZIONE e RACCOGLI CONDENSA

CODICE	MISURE	CONFEZIONE	PREZZO €
48BT	Ø 80 M-F	PZ. 10	41,61

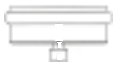

TAPPO DI CHIUSURA

RACCORDO RACCOGLI CONDENSA IN ALLUMINIO BIANCO con BICCHIERE e GUARNIZIONE

CODICE	MISURE	CONFEZIONE	PREZZO €
49B	Ø 80 H 54 CON TAPPO	PZ. 10	19,34
50B	TAPPO DI CHIUSURA	PZ. 10	4,23

ROSONI EPDM - KIT ISPEZIONE - GUARNIZIONI - SDOPPIATORE Ø 80

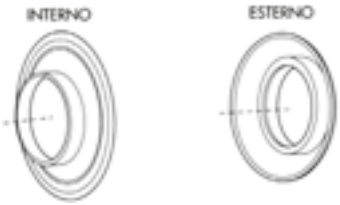

ROSONE COPRIMURO IN EPDM BIANCO

CODICE	MISURE	CONFEZIONE	PREZZO €
27G	Ø 60 x ESTERNO	PZ. 30	3,32
28G	Ø 80 x INTERNO	PZ. 30	4,15
29G	Ø 80 x ESTERNO	PZ. 30	4,15
30G	Ø 100 x INTERNO	PZ. 30	5,00
31G	Ø 100 x ESTERNO	PZ. 30	5,00

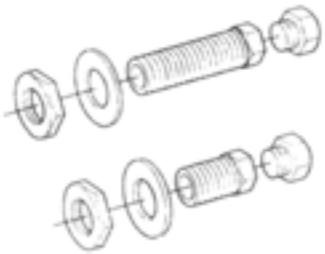

KIT ISPEZIONE IN OTTONE

CODICE	DESCRIZIONE	CONFEZIONE	PREZZO €
46A	PER COASSIALE	PZ. 10	11,69
46B	PER SDOPPIATO	PZ. 10	11,69

ELEMENTI COMPOSIZIONE ARTICOLO:
TRONCHETTI FILETTATI - TAPPI MASCHIO - RONDELLE - DADI

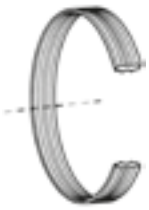

GUARNIZIONE IN SILICONE

CODICE	MISURE	CONFEZIONE	PREZZO €
48RN	Ø 60 3 LABBRI	PZ. 50	2,15
48SN	Ø 80 3 LABBRI	PZ. 50	2,38
48TN	Ø 100 3 LABBRI	PZ. 50	2,78

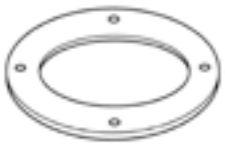

GUARNIZIONE IN NEOPRENE con ADESIVO

CODICE	MISURE	CONFEZIONE	PREZZO €
47N	Ø 95 x 125 H 5	PZ. 50	2,38
48N	Ø 105 x 135 H 5	PZ. 50	2,78
48N1	Ø 105 x 135 H 10	PZ. 50	3,67

RACCORDO IN ALLUMINIO BIANCO M/F

CODICE	MISURE	CONFEZIONE	PREZZO €
52B	Ø 80 H 110	PZ. 10	12,24
52C	Ø 60 H 110	PZ. 10	12,24

TRONCHETTO RACCOGLI CONDENSA BIANCO con ISPEZIONE

CODICE	MISURE	CONFEZIONE	PREZZO €
51C	Ø 80 H 135	PZ. 6	44,92

ELEMENTI COMPOSIZIONE ARTICOLO: TRONCHETTO Ø 80 con ISPEZIONE e GUARNIZIONE

RIDUZIONE IN ALLUMINIO BIANCO con BICCHIERE e GUARNIZIONE

CODICE	MISURE	CONFEZIONE	PREZZO €
40A	Ø 80F/ 60M	PZ. 10	17,48
40B	Ø 100F/ 60M	PZ. 10	17,48
40C	Ø 100F/ 80M	PZ. 10	17,48
40E	Ø 80F/ 100M	PZ. 10	17,48
52A	Ø 80F/ 70M	PZ. 10	19,46
40AF	Ø 80M/ 60F	PZ. 10	30,43

MANICOTTI - COLLARI

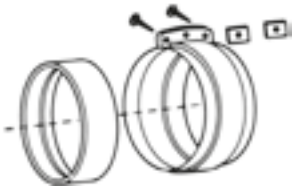

MANICOTTO A TENUTA MECCANICA E IDRAULICA con FASCETTA BIANCA

CODICE	MISURE	CONFEZIONE	PREZZO €
24A	Ø 80	PZ. 20	14,01

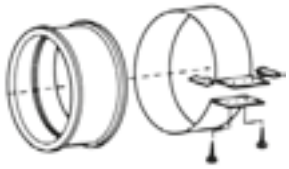

MANICOTTO A TENUTA IDRAULICA con FASCETTA BIANCA

CODICE	MISURE	CONFEZIONE	PREZZO €
24E	Ø 100	PZ. 20	10,53
24E/1	Ø 60	PZ. 20	10,12

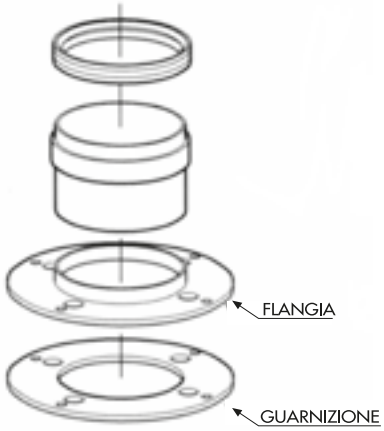

MANICOTTO BIANCO con FLANGIA e guarnizione

CODICE	MISURE	CONFEZIONE	PREZZO €
51FL	Ø 80 x 135	PZ. 10	25,02

ADATTABILE FERROLI

FL 135F	Ø 135	PZ. 10	12,57

solo la FLANGIA con guarnizione in neoprene spessorato ADATTABILE FERROLI

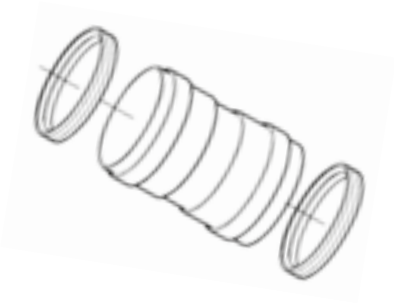

MANICOTTO DI COLLEGAMENTO F/F

CODICE	MISURE	CONFEZIONE	PREZZO €
24CB	Ø 60 x 60	PZ. 10	13,99
51A	Ø 60 x 120	PZ. 10	17,48
51B	Ø 80 x 120	PZ. 10	17,48
51D	Ø 100 x 120	PZ. 10	19,21

ELEMENTI IN ALLUMINIO VERNICIATO BIANCO

24C	Ø 60 x 60	PZ. 10	10,82

ELEMENTI IN ALLUMINIO naturale

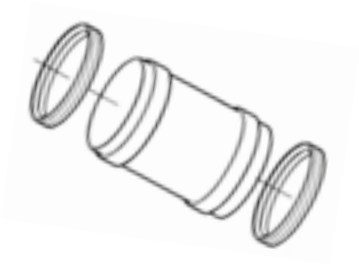

MANICOTTO SCORREVOLE BIANCO F/F

CODICE	MISURE	CONFEZIONE	PREZZO €
51BS	Ø 80 x 120	PZ. 10	19,22

COLLARE FISSAGGIO TUBI BIANCO con TASSELLO

CODICE	MISURE	CONFEZIONE	PREZZO €
16B1	Ø 60	PZ. 10	8,67
17B1	Ø 80	PZ. 10	9,15
18B1	Ø 100	PZ. 10	10,00

CAMINI A TETTO - TEGOLE

CAMINI INOX - NYLON - TEGOLE ALLUMINIO E PIOMBO - NYLON

CAMINI INOX A TETTO - TEGOLE IN ALLUMINIO E PIOMBO

CAMINO SCARICO - ASPIRAZIONE COASSIALE

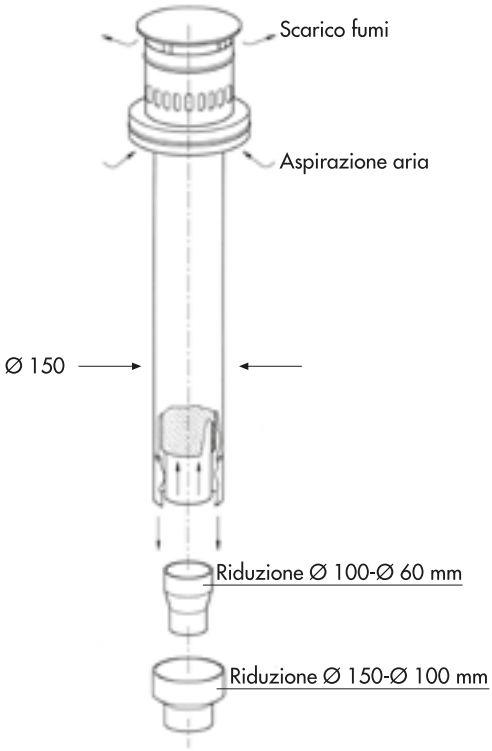

CAMINO A CONDOTTI SEPARATI

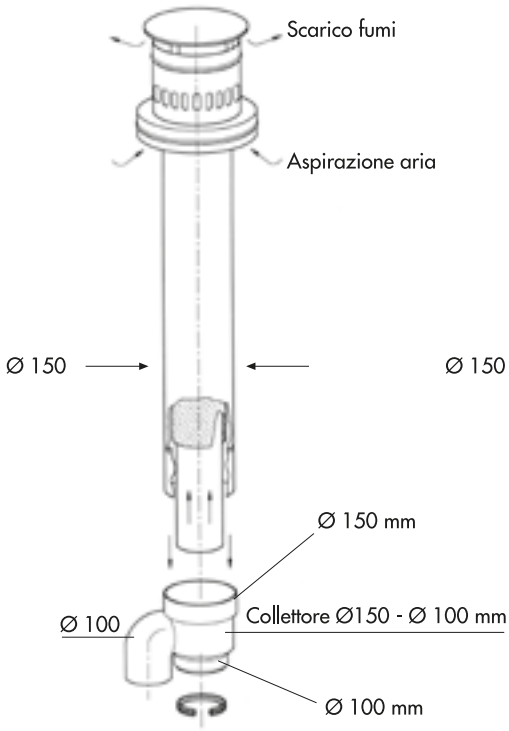

CAMINO SOLO SCARICO FUMI

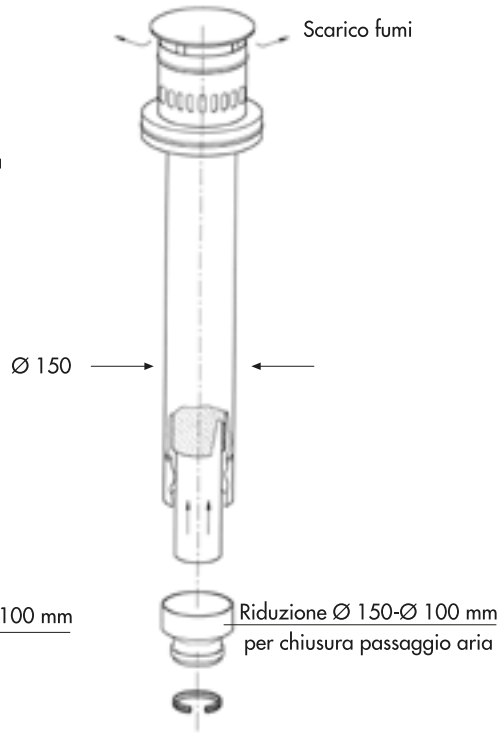

IN ESAURIMENTO

CAMINO INOX A TETTO - SCARICO COASSIALE

CODICE	MISURE	CONFEZIONE	PREZZO €
67N	Ø 60/100	PZ. 1	290,85
67N1	Ø 80/125	PZ. 1	290,85

CAMINO INOX A TETTO - SCARICO SDOPPIATO

CODICE	MISURE	CONFEZIONE	PREZZO €
68N	Ø 80/80	PZ. 1	351,96
68N1	Ø 100/100	PZ. 1	351,96

CAMINO INOX A TETTO - SOLO SCARICO

CODICE	MISURE	CONFEZIONE	PREZZO €
69N	Ø 100	PZ. 1	290,85

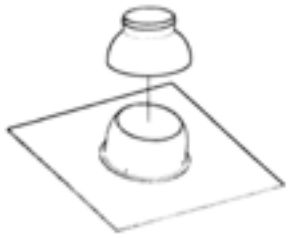

TEGOLA IN ALLUMINIO NATURALE e PIOMBO PER TETTI INCLINATI

CODICE	MISURE	CONFEZIONE	PREZZO €
66N	Ø 150 600x600	PZ. 1	105,14

ELEMENTI COMPOSIZIONE ARTICOLO:
TEGOLA IN ALLUMINIO NATURALE E PIOMBO - CAPPELLOTTO IN ALLUMINIO NATURALE
COLLARE IN EPDM - FASCETTE

COASSIALE Ø 60/100

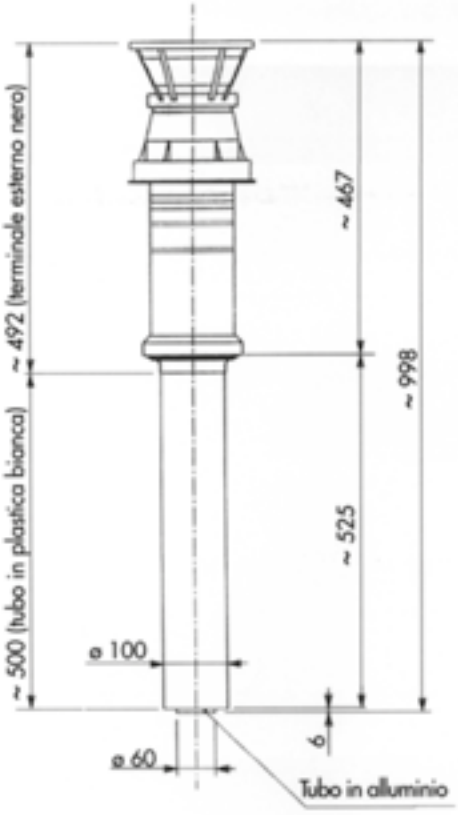

SDOPPIATO Ø 80/80

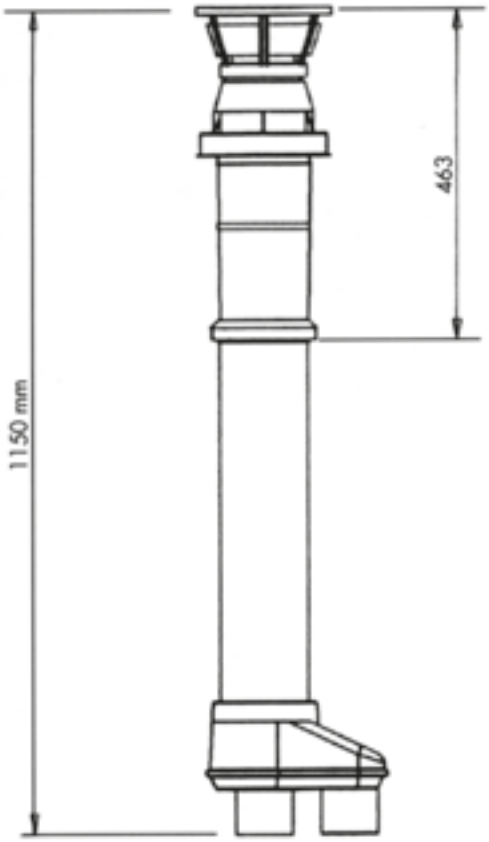

CAMINO A TETTO - SCARICO COASSIALE

CODICE	MISURE	CONFEZIONE	PREZZO €
34N	Ø 60/100	PZ. 1	243,87

CAMINO A TETTO - SCARICO SDOPPIATO

CODICE	MISURE	CONFEZIONE	PREZZO €
35N	Ø 80/80	PZ. 1	265,60

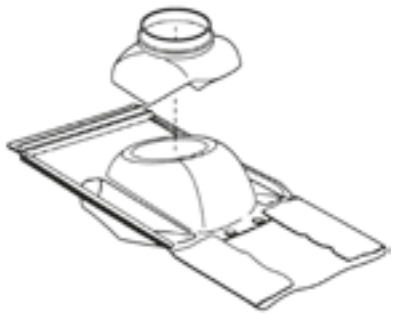

TEGOLA IN NYLON NERO E PIOMBO PER TETTI INCLINATI

CODICE	MISURE	CONFEZIONE	PREZZO €
33N	Ø 125	PZ. 1	111,20

ELEMENTI COMPOSIZIONE ARTICOLO:
TEGOLA IN NYLON NERO E PIOMBO - CAPPELLOTTO IN NYLON NERO

ANODI AL MAGNESIO

L'applicazione degli anodi al magnesio nella protezione dei contenitori metallici adibiti alla produzione di acqua calda è ormai universalmente riconosciuta come norma indispensabile a garantire una efficace protezione da attacchi corrosivi di origine elettrochimica.

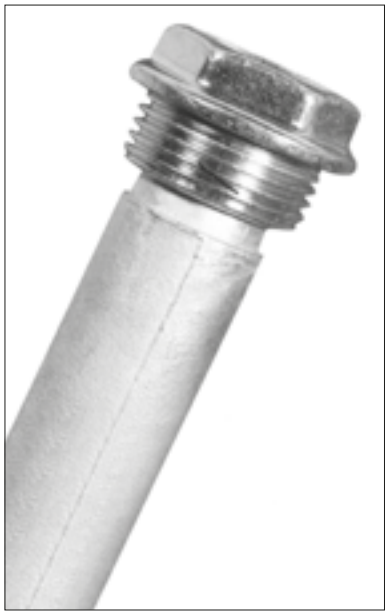

ANODI AL MAGNESIO CON TAPPO SALDATO

CODICE	Ø FILETTO	Ø ANODO	LUNGHEZZA	PREZZO €
A05	3/4″	Ø 22	400	20,79
A06	3/4″	Ø 22	550	31,66
A07	1″	Ø 26	400	32,17
A08	1″	Ø 26	600	35,95
A09	1 1/4″	Ø 32	400	49,70
A10	1 1/4″	Ø 32	600	66,65
A11	1 1/2″	Ø 40	400	78,42
A12	1 1/2″	Ø 40	650	109,48

ANODI AL MAGNESIO CON FILETTO

CODICE	Ø FILETTO	Ø ANODO	LUNGHEZZA	PREZZO €
A01	M4	Ø 16	590	13,73
A02	M8	Ø 18	400	14,59
A03	M8	Ø 22	400	17,17
A04	M8	Ø 22	550	24,07

Si realizza finalmente la possibilità di controllare dall'esterno, in modo estremamente semplice, il grado di consumo dell'anodo installato nel bollitore.
Di funzionamento duraturo ed affibabile il **SIMPLETEST** permette d'intervenire al momento giusto con la sostituzione dell'anodo quando quest'ultimo è completamente consumato. Si assicura così la continuità della protezione ottenendo la prevenzione da ogni attacco corrosivo dell'apparecchio.

SIMPLETEST
ESEMPIO DI MONTAGGIO

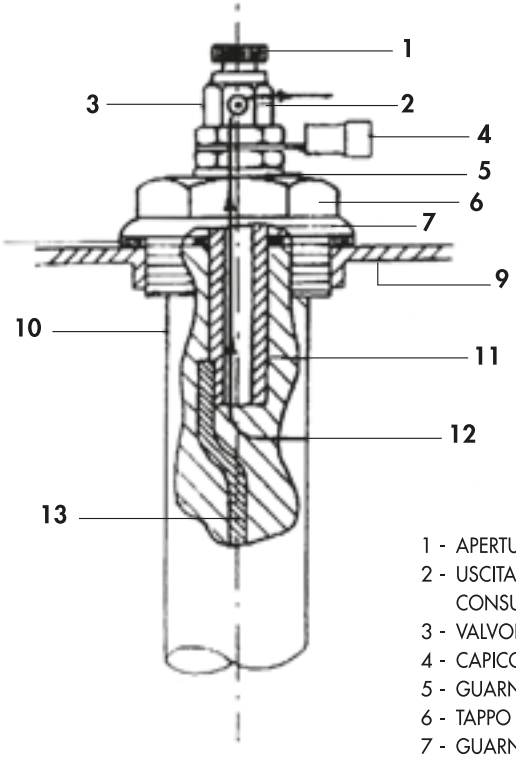

1 - APERTURA VALVOLA DI CONTROLLO
2 - USCITA ACQUA IN CASO DI COMPLETO CONSUMO DELL'ANODO
3 - VALVOLA DI CONTROLLO
4 - CAPICORDA ELETTRICO
5 - GUARNIZIONE
6 - TAPPO DI SUPPORTO
7 - GUARNIZIONE
8 - GUARNIZIONE
9 - CAMICIA DEL BOLLITORE
10 - ANODO DI MAGNESIO
11 - ANIMA CON CAVITÀ INTERNA
12 - PERCORSO DELL'ACQUA IN CASO DI COMPLETO CONSUMO DELL'ANODO
13 - PROLUNGAMENTO DELL'ANIMA

ANODI AL MAGNESIO CON SIMPLETEST

CODICE	Ø FILETTO	Ø ANODO	LUNGHEZZA	PREZZO €
AS01	3/4	Ø 22	400	46,11
AS02	1"	Ø 26	400	62,28
AS03	1"	Ø 26	600	70,78
AS04	1 1/4"	Ø 32	400	87,76
AS05	1 1/4"	Ø 32	600	109,48
AS06	1 1/2"	Ø 40	400	124,87
AS07	1 1/2"	Ø 40	600	169,86

CONDIZIONI GENERALI DI VENDITA

SPEDIZIONE. La merce si intende resa franco stabilimento. Diverse modalità dovranno essere prima concordate. La merce viaggia sempre a rischio e pericolo del Cliente e anche se resa franco destino.

SPESE DI TRASPORTO **(Italia centro - nord)**		
Per imponibile netto fino a	€ 518,00	€ 25,00
Per imponibile netto da	€ 518,01 a € 2.580,00	5%
Per imponibile netto oltre	€ 2.580,00	3%
Per confezioni di lunghezza superiore a 2,5 m		8%
SPESE DI TRASPORTO **(Campania - Abruzzo - Molise - Puglia - Basilicata - Calabria)**		
Per imponibile netto fino a	€ 518,00	€ 30,00
Per imponibile netto da	€ 518,01 a € 2.580,00	7%
Per imponibile netto oltre	€ 2.580,00	5%
Per confezioni di lunghezza superiore a 2,5 m		10%
SPESE DI TRASPORTO **(Isole)**		al costo

RECLAMI. Saranno presi in considerazione i reclami fatti entro otto giorni dalla consegna della merce.

ORDINAZIONI. Gli ordini vengono assunti salvo approvazione della **C.P.R.** mentre per il Committente costituiscono, in deroga all'art. 1329 del Codice Civile, contratto perfetto e quindi irrevocabile.

PREZZI. I prezzi sono quelli stabiliti dal listino in vigore all'atto della consegna della merce e non comprendono prestazioni ed oneri non menzionati (IVA, spese amministrative, interessi, imballi, montaggi, sovraprezzi per visioni speciali, ecc.).

TERMINI DI CONSEGNA. 8/10 giorni lavorativi dal ricevimento ordine (salvo imprevisti). Peraltro, 1) per ogni articolo indicato ***a richiesta*** 2) per ogni personalizzazione degli articoli in assortimento 3) per ogni produzione ***a richiesta*** poiché fuori catalogo 4) per ogni c/lavorazione, 5) per qualunque altra possibilità di fornitura differente dall'offerta standard, il tempo minimo d'evasione della fornitura è fissato in 20 giorni lavorativi dall'accettazione della proposta d'ordine. Nei casi prescritti il Cliente riceverà sempre la nostra conferma d'ordine, con la presunta data indicativa di presa del vettore (salvo imprevisti). L'evasione della fornitura sarà lassativamente subordinata al ricevimento in **C.P.R.** della nostra conferma d'ordine, debitamente controfirmata e timbrata dal Cliente.

IMBALLI. Gratuiti.

PAGAMENTI. I pagamenti sono validi solo se effettuati direttamente dal Cliente. In caso di pagamento con ricevute bancarie o tratte frazionate in più scadenze, l'importo dell'IVA viene totalmente esposto sulla prima scadenza. **Per fatture di imponibile inferiore a € 518,00 il pagamento sarà comunque a 60 gg. d.f. f.m.**

MORA DEI PAGAMENTI. Il ritardato pagamento, anche di una sola rata, dà diritto alla **C.P.R.** di richiedere il pagamento totale o l'immediata risoluzione di tutti gli eventuali ordini in corso con il Cliente inadempiente. Sui ritardati pagamenti decorreranno gli interessi di mora nella misura dei tassi bancari vigenti e la **C.P.R.** è autorizzata ad emettere tratta a vista a copertura. Eventuali contestazioni non danno diritto al Committente di sospendere o differenziare il pagamento.

GARANZIA. Tutti i nostri prodotti sono garantiti da ogni difetto costruttivo per un anno dalla data di consegna: durante tale periodo la **C.P.R.** si impegna a sostituire gratuitamente e nel più breve tempo possibile quelle parti che per cattiva qualità del materiale o per difetto di lavorazione si dimostrassero difettose, sempre che ciò non dipenda da naturali logoramenti, da guasti causati da imperìzia e negligenza del Cliente, da interventi non giustificati, da manomissione o da cause di forza maggiore. La mano d'opera relativa alle operazioni eseguite in garanzia, nonché il trasporto, resta a carico del Cliente.

FORO COMPETENZE. Per ogni controversia il Foro competente è quello di Forlì - Cesena.

RESO MATERIALE. Non si accettano resi di materiale se non autorizzati per iscritto dalla sede centrale **C.P.R.** Peraltro, 1) l'autorizzazione al reso deve essere preventivamente richiesta via fax o e-mail alla sede centrale **C.P.R.** entro 30 gg. lavorativi dalla data di consegna 2) salvo nostra esplicita dichiarazione scritta, la riconsegna è sempre a carico del Cliente 3) qualunque articolo accettato in restituzione deve essere in perfetto stato di spedizione originaria.

IL PRESENTE LISTINO PREZZI ANNULLA OGNI EDIZIONE PRECENDENTE

C.P.R. si riserva la facoltà di variare le caratteristiche tecniche e i prezzi senza alcun preavviso.

CPR ha stampato
la presente pubblicazione
su carta prodotta da legno
proveniente da foreste gestite
in maniera corretta e responsabile
secondo rigorosi standard ambientali,
sociali ed economici.

www.stamparesrl.it

Via Ferruccio Parri, 166 - 47522 Torre del Moro di Cesena (FC) Italy - Tel. +39 0547 96605/96807 - Fax +39 0547 96815
web site www.cpr-srl.com - e mail cpr@cpr-srl.com